GALATEA

seit 1880

MONTAGEANLEITUNG
für
Duschwannen

INHALT

ALLGEMEINES	Seite 3
SICHTKONTROLLE	Seite 4
MONTAGEANLEITUNG	
Einbau von Duschwannen mit Füßen (Bsp. 4-Punkt-Füße)	Seite 4 - 6
ANBRINGEN DES SCHALLSCHUTZBANDES	Seite 7
MONTAGE DER WANNENANKER ODER –LEISTEN	
Ankermontage	Seite 7 - 10
Leistenmontage	Seite 10 - 13
MONTAGE DER ABLAUFGARNITUR	Seite 14 - 19
PFLEGEANLEITUNG	Seite 20
GARANTIE	Seite 20
SERVICE	Seite 20

ALLGEMEINES

Die folgende Tabelle zeigt die Mindestanforderungen an die Einrichtung von Bädern auf.

Einrichtungen	Wohnungen für 1 bis 2 Personen			Wohnungen für 2 bis 4 Personen			Wohnungen für 5 und mehr Personen			
	Mindestausstattung	Empfohlene Ausstattung		Mindestausstattung	Empfohlene Ausstattung		Mindestausstattung		Empfohlene Ausstattung	
	Bad	Bad	WC	Bad	Bad	WC	Bad	WC	Bad	WC
Waschtisch	X	X		X	X[5]	X	X	X	X[5]	X
Badewanne	X[1]	X[1]		X	X		X		X	
Duschwanne					X	X[6]	X		X	X[6]
Bidet		X			X		X		X	
Spülklosett	X	X	X[2]	X	X	X	X	X	X	X
Handwaschbecken			X			X[3]		X[3]		
Stellfläche für Waschmaschine und Wäscheschleuder	X	X		X[4]	X[4]	X[7]	X[4]		X[4]	X[7]
Stellfläche für Trockengerät		X			X[4]	X[7]			X[4]	X[7]
Stellfläche für Badmöbel		X			X				X	X

1) wahlweise Duschwanne
2) Anstelle des Spülklosetts im Bad
3) Sofern nicht ein Waschtisch vorgesehen
4) Sofern nicht im Hauswirtschaftsraum
5) Anstelle eines Waschtisches b=60 cm
Wahl eines Waschtisches je nach Bedarf
bis b=100 cm oder ein Doppelwaschtisch
6) Wahlweise anstelle der Duschwanne im Bad
7) Alternativ zur Stellfläche im Bad

Abb. 1
Quelle: Deutsches Institut für Normung, Normen für die Sanitärplanung (2010).

Der folgenden Übersicht können Sie bestimmte Mindestabstände entnehmen.

	Waschtische	Einbauwaschtische	Handwaschbecken	Bidet	Dusch- und Badewannen	Klosett und urinalbecken	Wäschepflegegeräte	Badmöbel	Wände
Waschtische	20	–	–	25	20[1]	20	20 ≥ 20[a]	5	20
Einbauwaschtische	–	0	–	25	15[1]	20	15	0	0
Handwaschbecken	–	–	–	25	20	20	20	20 ≥ 25[a]	20 ≥ 25[b]
Bidet	25	25	25	–	25	25	25	25	25
Dusch- und Badewannen	20[1]	15[1]	20	25	0[2]	20	0	0	0
Klosett und Urinalbecken	20 ≥ 15[c]	20	20 ≥ 15[c]	20	20	20[3] ≥ 15[c]	20	20 ≥ 15[d]	20 25[4]
Wäschepflegegeräte	20	15	20	25	0	20 ≥ 15[c]	0	0	3
Badmöbel	5	0	20	25	0	20	0	0	3
Wände	20	0 ≥ 25[a]	20	25	0 ≥ 25[5]	20	3	3	–

1) Der Abstand kann bis auf 0 verringert werden (wenn keine Duschtrennung vorhanden, bei Duschwannen sollte generell davon ausgegangen werden, dass eine feste Duschabtrennung vorgesehen wird)
2) Abstand zwischen Bade- und Duschwanne; bei Anordnung der Versorgungsarmaturen in der Trennwand zwischen den Wannen sind 15 cm erforderlich
3) Abstand zwischen Klosettbecken und Urinalbecken
4) Bei Wänden auf beiden Seiten
a) Bei Hochschränken
b) Bei Wänden
c) Seitlicher Abstand zum Spülklosett
d) Wand auf einer Seite

Abb. 2
Quelle: Deutsches Institut für Normung, Normen für die Sanitärplanung (2010).

SICHTKONTROLLE

Bitte ziehen Sie **VOR** dem Einbau die Schutzfolie ab. Überprüfen Sie Ihre Neuerwerbung **VOR** dem Einbau auf eventuelle Schäden unter der Folie. Nach dem Einbau können wir nur Garantie auf Produktionsfehler geben.

MONTAGEANLEITUNG

Einbau von **Duschwannen** mit **Füßen** (Bsp. 4-Punkt-Füße)

1) Drehen Sie das Produkt, sodass der Boden in Richtung Decke zeigt:

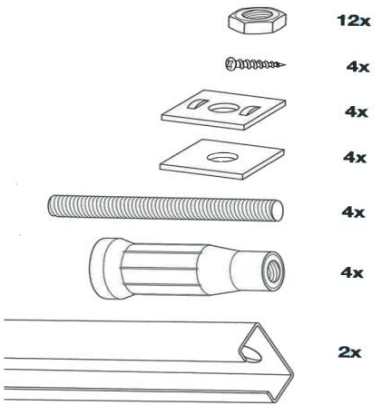

2) Entnehmen Sie die Füße. Überprüfen Sie anschließend die Einzelteile auf Vollständigkeit.

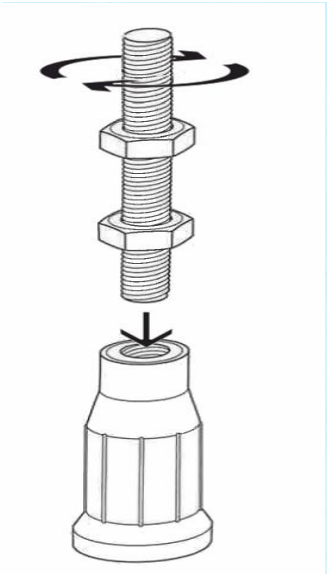

3) Danach schrauben Sie den Gewindestift, den Fuß und zwei Muttern ineinander (sh. Bild):

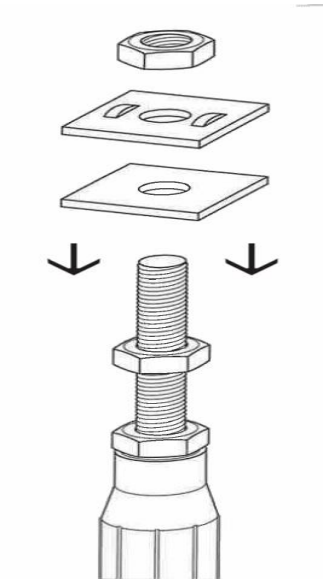

4) Im Folgenden bringen Sie die Stahlscheiben und eine weitere Mutter wie folgt an.

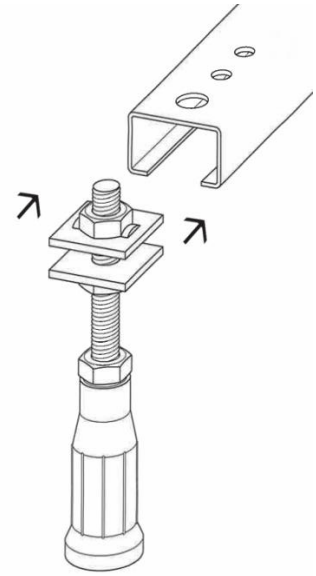

5) Führen Sie den Fuß in die Schiene ein. Beachten Sie, dass eine Stahlplatte innerhalb und eine außerhalb der Schiene verbleibt.

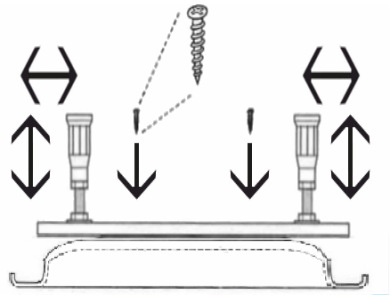

6) Befestigen Sie die Schiene am Boden der Badewanne mithilfe der beiliegenden selbstschneidenden Schrauben.

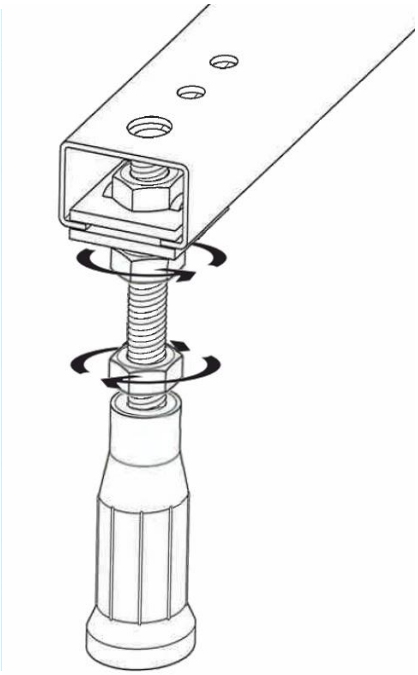

7) Ziehen Sie nun die Muttern wie auf dem Bild gezeigt fest, um die Füße zu fixieren.

8) Danach können Sie die Duschwanne auf Ihre Füße stellen.

ANBRINGEN DES SCHALLSCHUTZBANDES

Bringen Sie das Schallschutzband wie in der Abbildung gezeigt, auf denjenigen Seiten des Produktes an, die der Wand zugewandt sind.

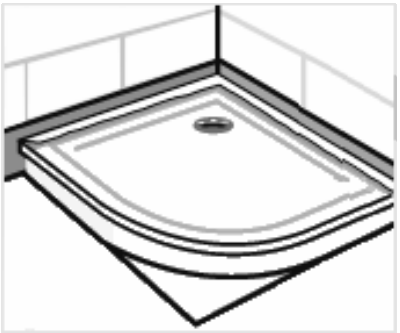

MONTAGE DER WANNENANKER ODER -LEISTEN

Ankermontage:

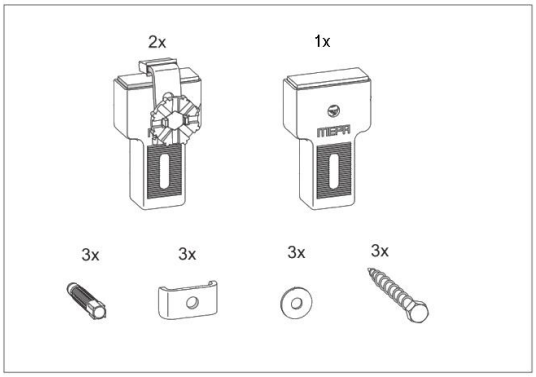

1) Kontrollieren Sie die Bauteile auf Vollständigkeit.

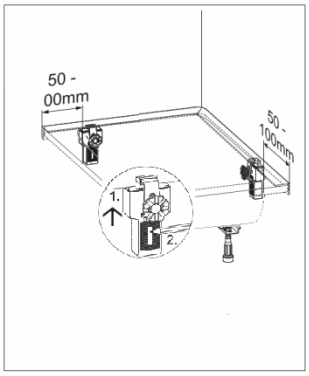

2) Positionieren Sie die Anker, je nach Wannentyp, 50-100 mm von der Wannenecke entfernt, an der Wand. Markieren Sie ebenso die Bohrlöcher an der Wand.

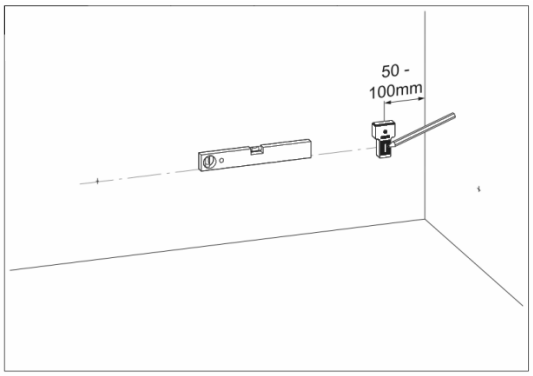

3) Ordnen Sie weitere Wannenanker wie folgt an.

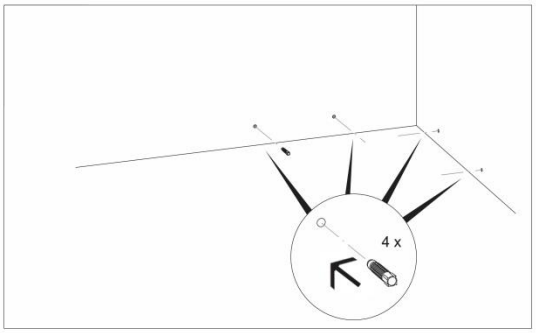

4) Nachdem Sie die Löcher gebohrt haben, bringen Sie die Dübel an.

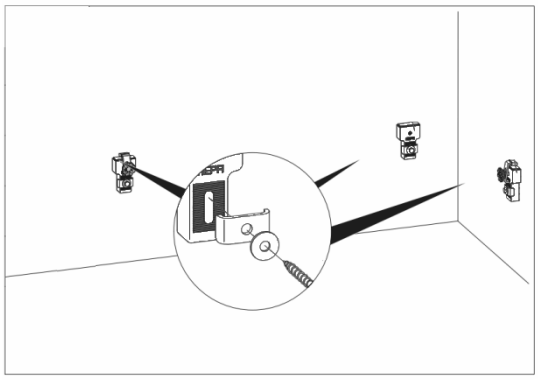

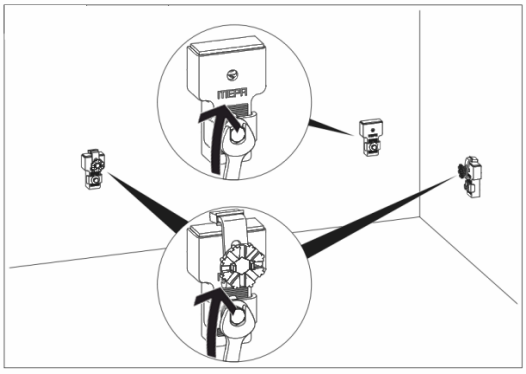

5) Nun können die Anker an der Wand verschraubt werden.

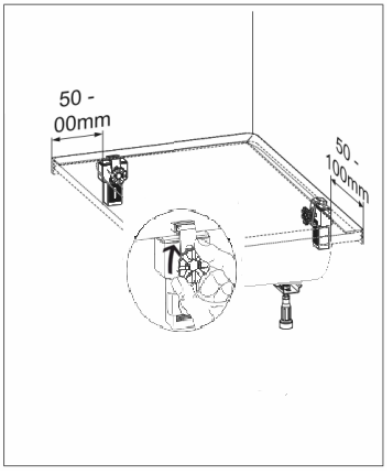

6) Ziehen Sie nun die Anker fest.

Leistenmontage:

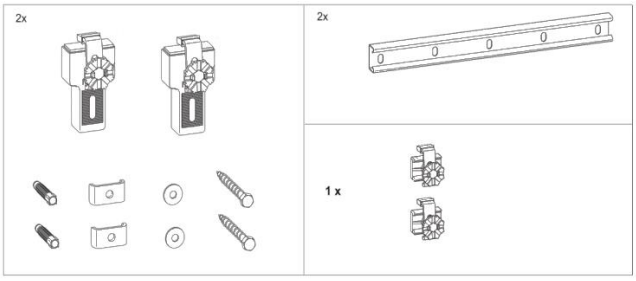

1) Kontrollieren Sie die Bauteile auf Vollständigkeit.

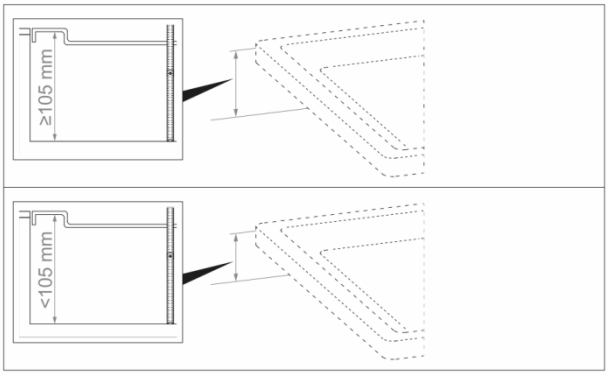

2) Variante 1: Schritt 1 – 8
Variante 2: Schritt 9 - 13

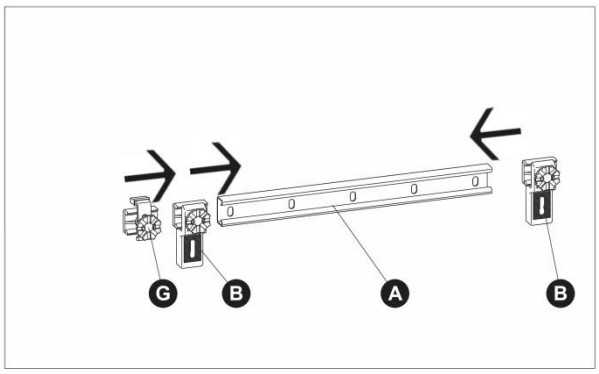

3) Bringen Sie die gezeigten Bauteile auf der Schiene an.

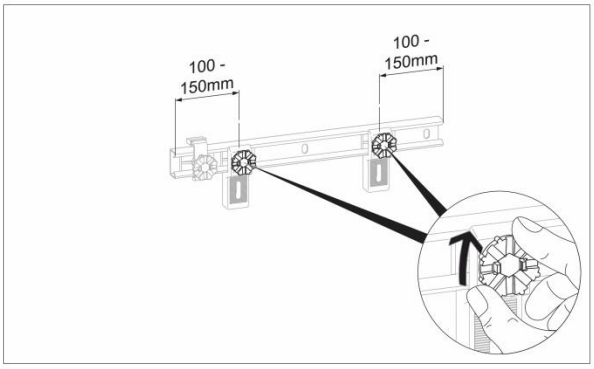

4) Fixieren Sie die Anker an der Schiene.

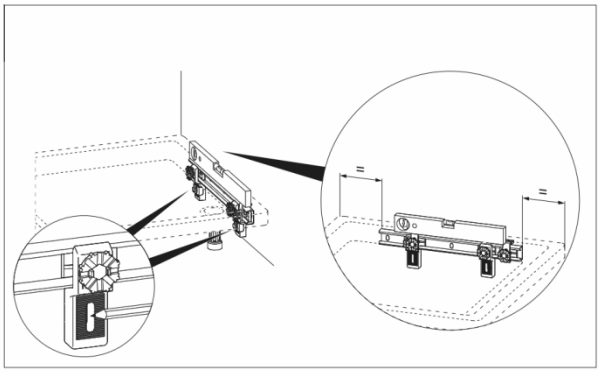

5) Markieren Sie die Bohrlöcher an der Wand. Überprüfen Sie auch die Waagerechte.

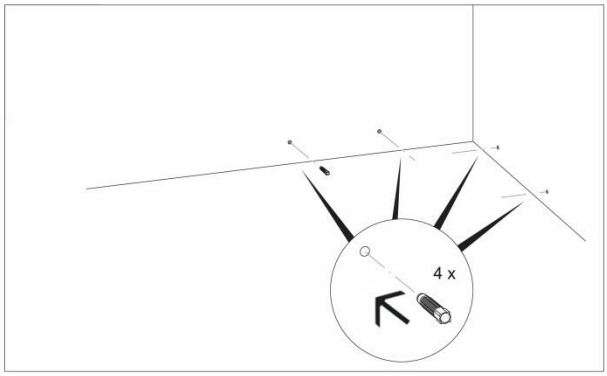

6) Nachdem Sie die Löcher gebohrt haben, bringen Sie die Dübel an.

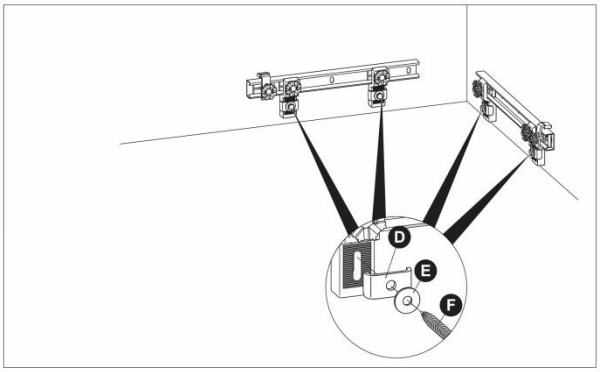

7) Nun können die Schienen an der Wand verschraubt werden.

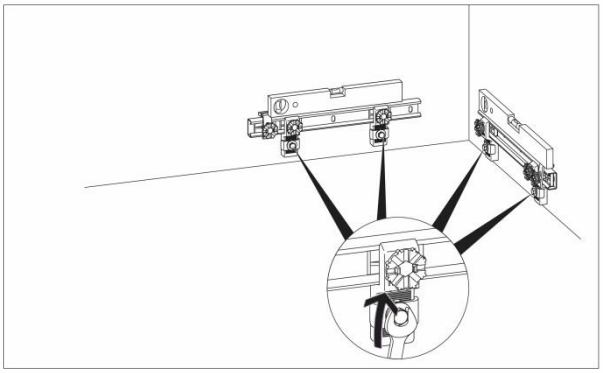

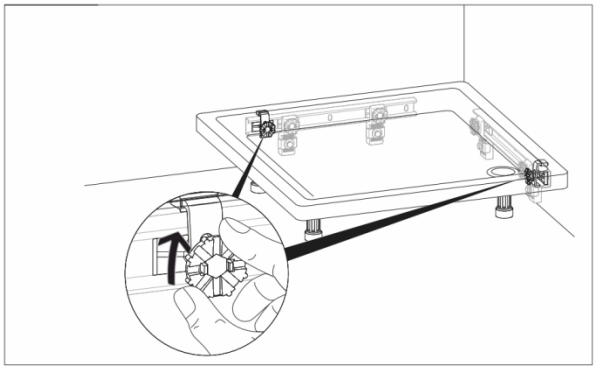

8) Ziehen Sie nun die Anker fest.

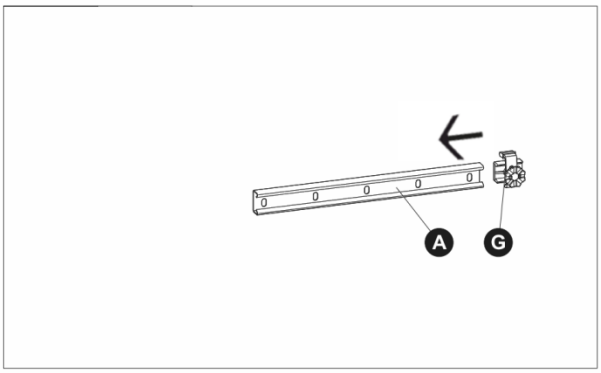

9) Bringen Sie die gezeigten Bauteile auf der Schiene an.

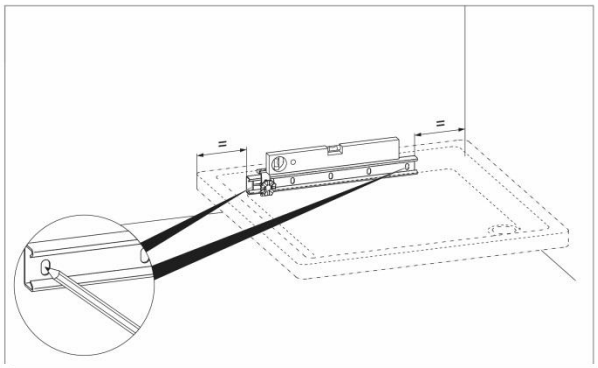

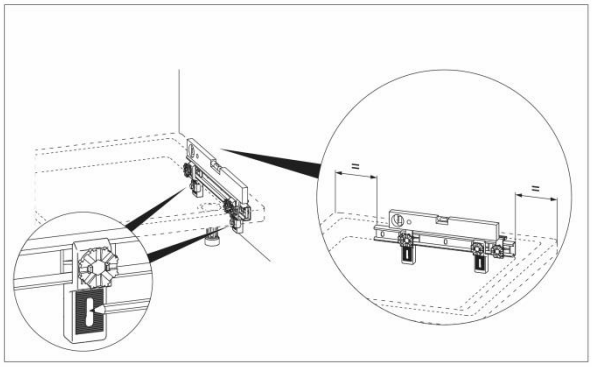

10) Markieren Sie die Bohrlöcher und kontrollieren Sie die Waagerechten.

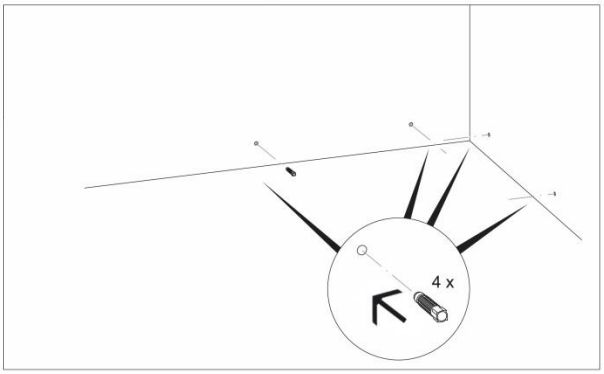

11) Nachdem Sie die Löcher gebohrt haben, bringen Sie die Dübel an.

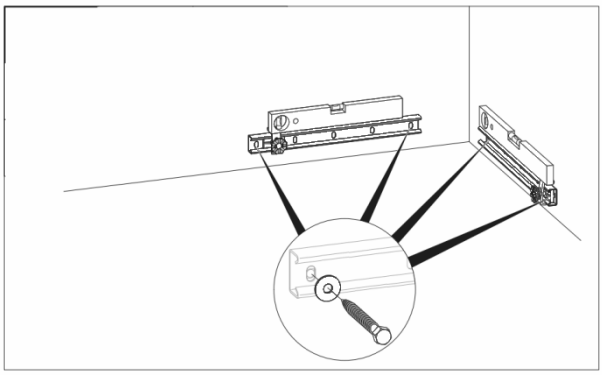

12) Nun können die Schienen an der Wand verschraubt werden.

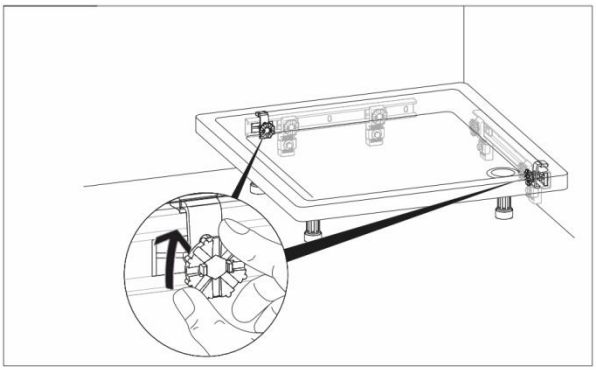

13) Ziehen Sie nun die Anker fest.

DIE MONTAGE DER ABLAUFGARNITUR (Bsp. Viega Tempoplex):

1) Überprüfen Sie die Teile auf **Vollständigkeit**:

1 Haube
2 Tauchrohr
3 Befestigungsflansch mit Schrauben
4 Dichtung
5 Geruchsverschluss

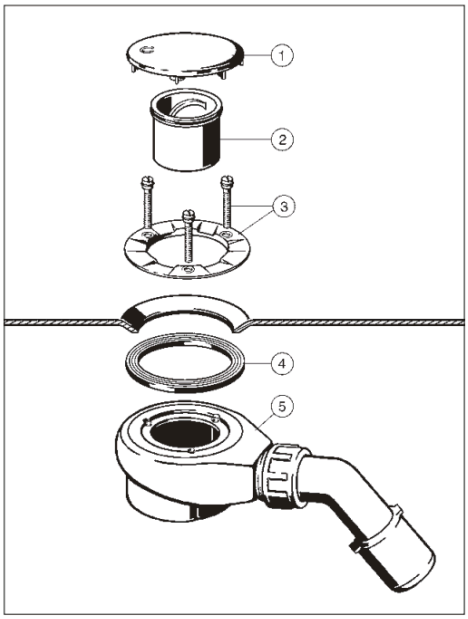

Schaubild zu den Bauteilen

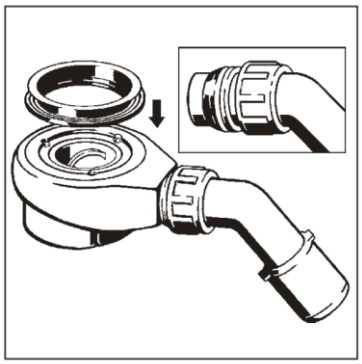

2) Die Doppeldichtung auf die Dichtfläche legen und in die Haltenut eindrücken.

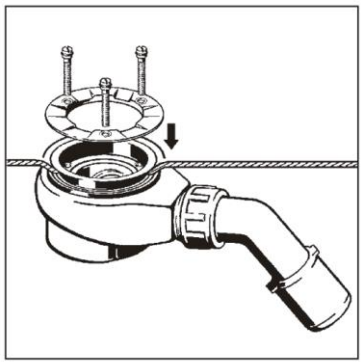

3) Den Ablaufkörper mit Dichtung unter der Duschwanne positionieren. Den oberen Teil der Doppeldichtung dann durch das Ablaufloch führen.

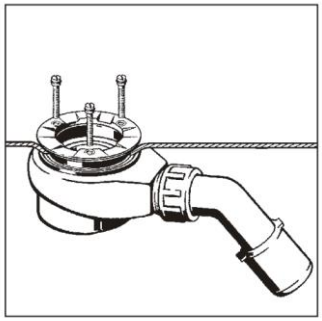

4) Die Befestigungsschrauben von Hand eindrehen.

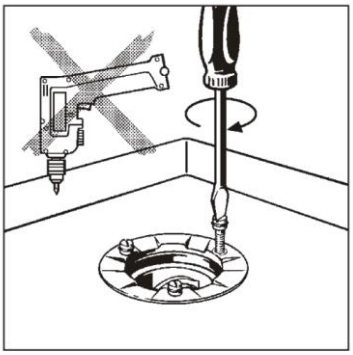

5) Die Schrauben gleichmäßig anziehen. Bitte keinen Akkuschrauber verwenden.

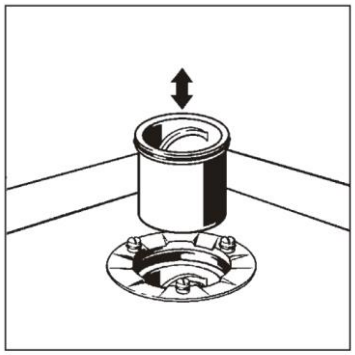

6) Das Tauchrohr in den Geruchsverschluss einsetzen.

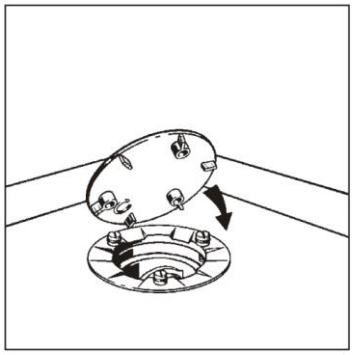

7) Die Abdeckhaube auf die drei Befestigungspunkte drücken.

IHR PRODUKT IST JETZT EINSATZBEREIT!

PFLEGEANLEITUNG

Bade- und Duschwannen aus Acryl sind pflegeleicht, da sie porenfrei sind. Bei normaler Verschmutzung genügt für die Reinigung ein flüssiges Spül- bzw. Reinigungsmittel (kein Scheuermittel). Verwenden Sie dabei einen Schwamm oder ein weiches Tuch und spülen Sie anschließend nach. Sollte sich wasserbedingt ein leichter Kalkbelag bilden, so lässt sich dieser mühelos mit einem Haushaltsessig lösen. Bitte keine Kalkentferner für Heißwassergeräte verwenden (Gefahr der Oberflächenverfärbung). Leichte Beschädigungen oder Kratzer können mit einem Acryl-Pflegeset (im Fachhandel erhältlich) schnell behoben werden.

GARANTIE

Für die einwandfreie und fachgerechte Verarbeitung dieses Erzeugnisses übernehmen wir, in Übereinstimmung mit unseren Verkaufs- und Lieferbedingungen, eine Garantie über die Dauer von 5 Jahren. Für Whirl- und Airpooltechnik gilt eine Dauer von 2 Jahren. Ausgenommen sind dabei Schäden, die durch unsachgemäße Behandlung, Montage, sowie Gewalteinwirkung verursacht werden. Die Garantie beginnt am Tage der Rechnungslegung über das entsprechende Produkt.

Sehr geehrter Kunde,

wir bedanken uns, dass Sie sich für ein Produkt von der GALATEA GmbH entschieden haben. Um Sie auch in Zukunft noch besser bedienen zu können, benötigen wir Ihre Meinung über uns und unsere Produkte. Bei Fragen helfen wir Ihnen gern. Servicetelefon: 03574 853 - 0

UNSER KUNDENDIENST STEHT IHNEN BEI FRAGEN GERN ZUR VERFÜGUNG!

KUNDENDIENST
Tel.: 03574 853-100
E-Mail: a.heyn@galatea-bad.de

IHR GALATEA-TEAM